! %$"#

('&)* +,' - /0 . 12(3 546 78"#

		!" %#$		&'	()	()* &+* -*.)* /,	.-0)	0) -1)
		352746 %#$						
	8	9:; %#$						
		=< >	@?' CA B ED					
		GH I5F						

9 2(,':/3 =;< >@?AB1 CFDE GHI >JKL 1M @NGPO QSR

2 T(> GQSU VW XZYK \Z[ ] %$"#

T ^P 3 _M` _YK aO b\ cd('[e? & f[g QSh)* -i

j)*lk m-n po rq s)*rq \tU ,'vu\ 0w x-Sy z-

2 |{ }U ~

* *	TU*<V*XW*ZY* [	
	\&]/8*	\&]^8
>_`	D E F7G =/" JHI K LM ON QP	Da<b* >* c< d e8 f*8g G RS PL * %#$** U* Wh*ji *k" + KTU JHI*K LM ON + VW JHI*K LM ON X
TL	D %Y/ * Z 9Y/ *[Z	Dd`lL f*&) mdhlL f*() m0*)
o	D]\$ %^\ /_a` d\bc eAfd\/_ * D]\$ ^\ gjh i LM kl	Do * _` * p_ dPL rq* > ns* ut* PGL LvKM > f Dm>"n ]\$ ^\o [j % L Mp qr `s t uk Dv QP $w ^\ t LM $ L x /y? Yz{ |&' }•~
Rw* > O	Da`•€ v,G Rƒ •„… $p +%†v, •^\ LM/\? 9†v, •^\ LM uk ‡{ */_a` LM ˆ d\bc LMuk < 내역사업 기준표> [redacted]	D Rw* >* O* 8* x
{|yz }lL > ~	‰	• € • {|yz* }lL * > ~ D3.,1/- Š- ‹ †Œ*t • /-6 Ž • •L ’‘“ C” –~@•G 6— –~@^\ LM % ˜$ ™" $p =(qr + $wš +#" P? |&' }•~

T aO @Ne•

*	KMLJ*N* >O8	> = KMF* FP Q	>RS
			#" $! % &')(*

+/-"03.,12 45 3.,126 % "0987 9: ;< /-"0 3.,12 = > %? C@BA "0

dL› f* —*q œ		F
3.,1,Ç æ	* > b +|&' } Ãk3.,1 $ `s t LM • •)(æ ¼ª/-6 3. ½¼2 áP ²ª ,Ç	› »L
	* ƒ({Èí • °	
`P% ~j ²–áP ‹6æ		› »L
=¯/\/_,1^\ ,(– L ²P ‹6æ		› »L
3. 6 ‹{LM $ $p [â */y yL)(æ		› »L `! *
`"(° #P ‡ *)(æ		—û{ »L `! *
w"/_V 2 C$x `sæ		—û{ »L
k‘% QP &æ		—û{ »L

„ x† ... (

ë ¦k ¢ W • 'Ô `s $ L ^\½¼ (q)-G Rƒ ~ * L äU
+¢ ¦k ¥ G RS 6`s? ¢ o †p ¦k 'Ôk õ £ ¡ ji §M
++6`s ^ k Éû9+ž (£ $!V6 ¢ ¦k† j´ .b98
”¦k´ {ã L äB: ”¦k ¥ G —æ 6`s uk
++½¼/-6 ¦kA ¿¾£ $ ¢ ¦k´ æ,BA §M* L äU

=/" *	dD%D „=/s *	Wh•ž „=/s *	qŸ „=/s *
> •A îÛ.-*	îÛ./-=¯/\ *	" 0 „=/s *	_Ÿ „=/s *

ê „s 4q/ „=¯®«/\s .q± „=¯®«/\s

* =/" *	L M¡ xÀ3 j *	I¢•ž* £* xÀ3 j *	* ¥¤ xÀ3 j *	D%D‡* Š-/- *
> •A îÛ.xÀ3 j *	îÛ./-=¯/\ *	=/" *	* îÛ.-*	Wh•ž îÛ.-*

* = / " *	L M ¡ ½ ¼ / - *	9 : ; ¦ ½ ¼ / - *	* ¥ ¤ ½ ¼ / - *	D % D ‡ * Š - / - *
> • A Î Û . ½ ¼ / - *	Î Û ./ - = ¯ / \ *	= / " *	Î Û . - *	W h • ž Î Û . - *

ê ½ ¼ / - 4 q / ³ Ê d ~ q $ a ` Ë n Í Î J p Ã - À Ñ Ò { Ó 3 . *

* = / " *	L * ¥ ¤ d \ § Ù *	D % D ‡ * Š - / - *	W h • ž Î Û . - *
> • A Î Û . - *	Î Û ./ - = ¯ / \ *	= / " *	* Î Û . - *

V ‡ ‰ ' ^

ë q % / _ 1 Æ / Y W / _ *

2 / _ , 1 õ ¡ 3 3 . , 1 ¥ $ 6 { ^ \ - * ´ › — 1 p 1 Æ 4 3 . , 1 ¥ $ $ 1 Æ 4 * 6 " 2 5 A 6 "

7 3 . , 1 ¥ $ $ 1 Æ 4 ? ; / - 6 8 ' Ô ´ 9 : ž 5 1 Æ 4 G = ¯ / \ 3 . , 1 , Ç æ ` s W p 3 . , 1 ¥ $ $ % 25 G ; 98 x

Š x † Œ ‹ m x † t

+ ‹ ž G æ 9 Å p #" P ? ; • ç t - " o Q P <

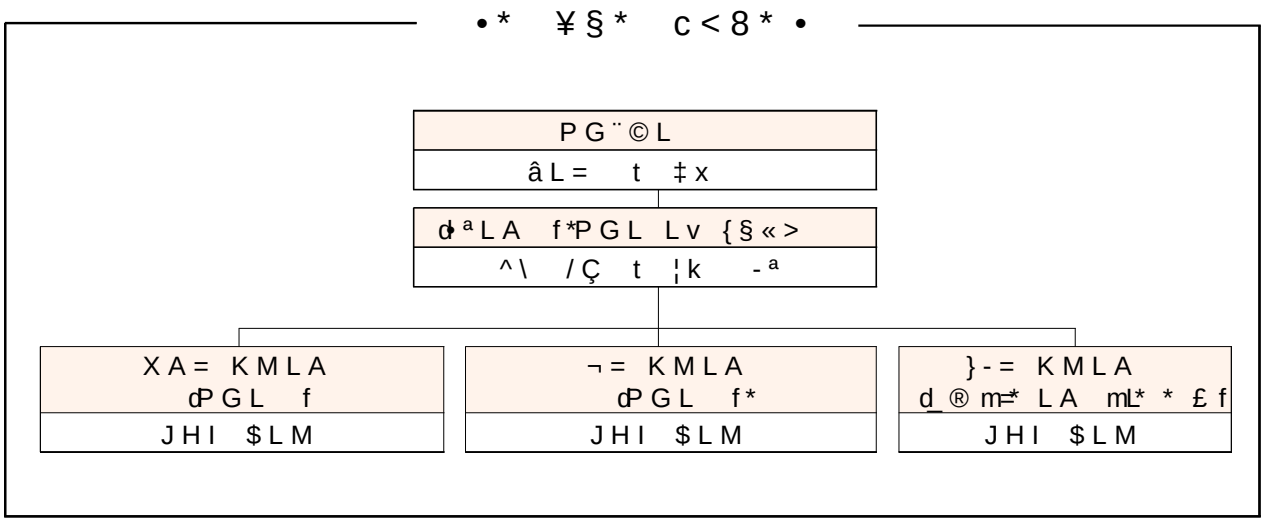

+ # " $! ¿ § < , % ã L ä U

+ + À 3 . / - • 2 ¼ ª / - ? † Œ 3 . , 1 / - B A i • 8 k l

• Ž •

¯°LA dq f		ª± [	•* *"
^\5L	=¯®«/\" /_,1 *	{M,Ç ž	=¯/\ ›ÒFËn ÃM© * [
; /-	=¯/\/_ –§Ù ÈÉº\^\ *	`sN•L 3.,1,Çæ b ¢ ¦k 6^¤ •	
{Èí	ÛJÛ¼þ¼v	ì"«›Ò3. {Èí ÛJÛÞ•þ `sN•L Ãk3. MO 1 • {Èí - 6	ÛJÛFþËn ÃM© * ‰ >ç

ë - >^ º
=¯®«/\" ? 4øúú@4ééôôô ùóó îñ ðò
=¯/\/_,1^\õÒ-ª{Èí 4øúú@4ééóùú÷öø îñ ðò
ì"«›Ò3. {Èí ÛJÛ4þúú@4ééôôô ïòïó îñ ðò
AA B ßCÈ D. 4E [=¯/\›ÒFËn Géøúú@4éé@J ðHðH

|&' }`s„• t `s $w^¤ • 6^¤
|&' } •^\! #" P

]

• ‘

“Y ÙŠ%\ µ *
PV ÙŠ%\ µ *
[/É ^M{! -ª t ½¼\ ¶ g¶*
g $ O"n $[Oh 6 " G y9 \õBAæ =¯®«/\"çBA 9 \õ
+ *6 \õ FQ Rz pÃŽyx\FQ´ /yBA p+

2 • $ ~$ OG RS d\? =¯/\o SA !=98 ^\o ,{9 TBAæ +U
• O6 VU 9 G —û9 : To Wp+

É(BA"n ^\o %X 8 ÁÅ —û ^\ Y? õQ6 ^\o ,X9 T
+i •((=¯/\o SA !=98 —û ^\ Y? õQ6 ^\o ,X9 qr $wp+
,((=¯/\ k /Z ^\o ,X ¼†9,æ =¯/\ •((=¯/\? $wp+ *o
SA !=98 ^\o ,{9 T
[,((=¯/\ k /Z ^\o X\p ¡ =¯/\o SA !=98 /Z ^\
Y? õQ6 ^\o ,{9 T +i ^\o X\p ["n ["V \xBA
X\p qrG o Wp+* %] ¡G /Z ^\ Y? õQ6 ^\o ,{9
qr $wp+
g ,((=¯/\ k /Z ^\o ,X ¼†9,æ vÕBA ^=¯/\/ • {Mç _
$ ~$ OG RS D` Ò98 6¥a ä 1MŠb Æ Fo c<p+ 9 Y+*
5L6 >⊁F6 [> %o ¯ 9 6¥a ä 1MŠb 5L´ /yBA kc d?
Šb6 Fo ¯ 9 •((=¯/\o !=98 /Z ^\ Y? õQ6 ^\o ,{9 T
•((=¯/\ k 6¥a ä 1MŠb 5L6 >⊁F6 [> % —û •(å '
¯ 9ž ä Šbo Òxp+ *o ¯ 9 qrAæ 6¥a ä 1MŠb 5L´ /yBA
kc d? Šb6 Fo ¯ 9 +S •((=¯/\o SA !=98 ^\o ,{9 T
µ •((=¯/\ k ~)q • /\è´)q98)q ;6 ^\ Y? õQ6
^\o ,X9 T

7 $ ¤ • OG RS Y? õQ6 ^\6 ì† ^›,• _$ ~$ ¤G Rƒ ›,sc
bNž{9 pÃŽyx\FQ ⁺ 9 ÐpÃŽyx\FQ Gƒ p+ *%6 ##FQ´ /y
BA p+ qr /Z \õG +S \õo ¿k98 ^\o 9 qrG ¿k£ \õ6
1Æ4 5 1Æ46 >⊁F6 >ei(qrGi Y? õQ6 ^\o ,X9 TBA +

f $ ¤ ¡vG RS ¿k£ \õ6 1Æ4 5 1Æ4? ¿k£ [X9 F/6
+U F/ ‹g6 1Æ4 5 1Æ4o Wp+

+pÃŽyx\FQ FQ
²pÃŽyx\FQ Rz 4 FQ h=FQ h¯FQ h#FQ h##FQ i
‡{ *å w /É jª FQ :? $ $~\ ÿ[[¶¶¶*
2 FQ ÿ*7=FQ ÿ[[*f ¯FQ ÿ[[¶*k #FQ ÿ[[¶¶ł ##FQ ÿ[[¶¶¶*

+Š\õ Rz)(
²Ã#s Š\õ Rz ~j9/ 4|?mÈ}h|?mÈG •n£ ((æ Aå(}h| o pÎþ]
h|^\ •n^¤ t 0û g }h|%#–/ }
²pÃŽyx\FQ 8q9/ 4›,s6 pÃŽyx\FQ 8qo ›— Š\õo rv

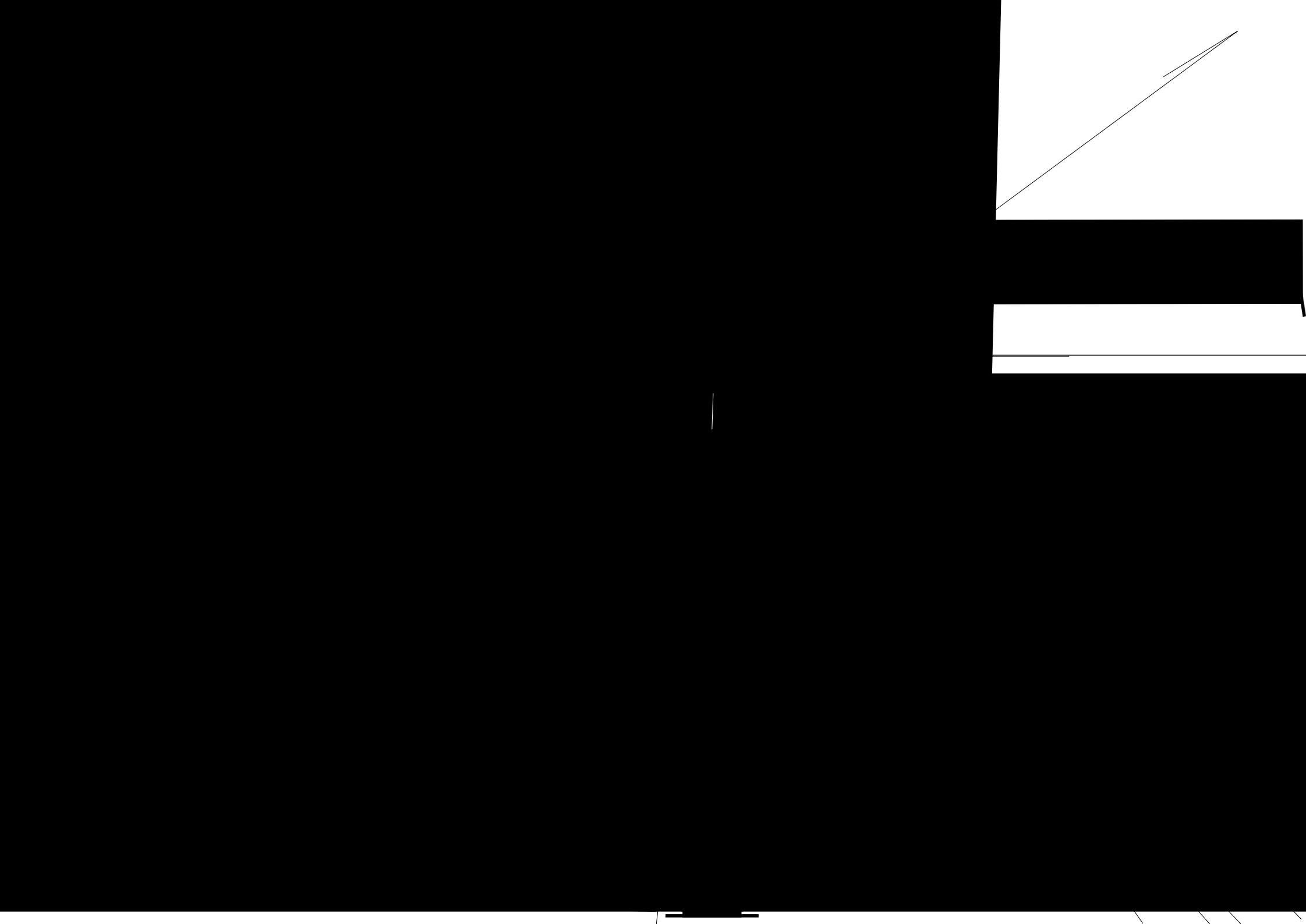

] T	- u n — m ! , *f* >porq G

- u n

•*PGL LvKM * ¿ 1* •

À	Á_ [	1	p'Rz* dÃÂqœf
b dÆ |-	; [G =¯®«/\"6 =¯/\ 3. ,1 $´ LMp ¥ ÏrL mr o Á? /\	%	õ¦k)(æ •
	; [G =¯®«/\"6 =¯/\ 3. ,1 $´ LMp ¥ ÏrL mr o Á? 3. â' k `sp $ + õ¦k ¥ ÏrL mn ›– {%6 3.â'	%	õ¦k)(æ •
	; [G =¯®«/\" c-BA"n c%o Á? /\ + =¯/\ JHIrLb >¢G ¢ }B "c% @ /3G —û98 c- c%o Á :? /\ c<	%	Ždc • + =¯/\/_ –§Ù Gæ 1 p =¯/\ JHI rL b >¢ ¢ /\ )(æ
	; [G =¯®«/\" c-BA"n c%o Á? 3.â' k `sp $	%	Ždc •
' –	Š-3.,1/- 8b/\G —û9 qr	%	8b/\• $ ~G RS 8b/\)(æ
	Š-3.,1/- c (/\G —û9 qr	%	c (/\á‹ ~§• $ ~ $ O6 • o v i`9 /\ c (•n)(»*
	=¯/\ ¬! • ¯" /\	%	/_,1 LM ^\c Š¯)(klp æQ ^\ •n •(•/"• • *
	x\†/ ¬! • ¯" †/\õ - /\ + ^ • x\†/ t •q$ jzo †p ¬!• _ $ ¶~ t ^ • x\†/ $V6 /y •G -p ž{ _G Rƒ x\†/ ¬! •BA £ •G ¯"p =¯/\	%	/_,1 LM ^\c Š¯)(klp æQ ^\ •n •(•/"• • *
	; [G =¯/\/_,1 ^\ $ W/3 õ £ $6 /_ '9´ %QBA §Mp qr	%	^ =¯/\ % ° ~§G -p •• _$ g~6 G RS /_ '9

+ Ï=¯/\ JHIrLb >¢nG ¢ £ /\? %/ k% wG ¢ ¦k{ E¢M3.6 rLb Q b Ž G%L´ ž%BA "8< v ¢M3.¨ =zb © qrG p9: ‹ Ž áP 8" t %L˜%? ^\!A jƒ{ L äU*

•*² 35LvKM * ¹* •

=Ä	¹* [	¹	p’
2	’ È n ž • À ™ ²¬ b - ž • À ™ ²≒ ¯ / \ (° t b À , W À / _ ^ - • \ ³ € Y * x À W o < ¥ p / \	%	• L ’ ‘ “ / y [< ¥ p x À W æ
7	^ Í ‰ , ¡ – > > Ø A å ƒ _ G ¢ £ = ¯ / \	%	‡ 2 , (æ „ / 3 (æ G p < *
f	® « / \ … b G - p ¬ ! ~ 9 • $ ~ G R S ® « / \	%	® « / \ (æ „ / 3 (æ G p < *
k	= ¯ / \ / _ a ` ~ § • $ ~ G R S / _ a ` è = ¯ / \ Û p p Ü ‰ † Û ‡ *	%	/ _ a ` è = ¯ / \ Û p p Ü % (æ „ / 3 (æ G p < *
l	= ¯ / \ / _ a ` ~ § • $ ~ 6 G R S q ¼ a ` è = ¯ / \ - Û p ‰ † Û ‡ *	%	q ¼ a ` è = ¯ / \ - Û p ‰ (æ „ / 3 (æ G p < *
ˆ	“ j P < $ ~ \ < + (q " 6 < x \ < C ‰ ~ ^ { æ W æ ´ $ Æ p / \	%	; / -) (
Š	“ á ‹ è r L / \ + ž P Œ ‹ " 6 “ á ‹ è r L / \ B A (Á ? / \	%	% c ^) (

+ K T U Ð • ¬ - J H I ^ \ 6 q r ^ \ ¬ b G ³ x ! V 6 r k % / y o ¿ k Q P <

=Ä	Å¹* [	Å¹	p’
2	; [G a ` • $ [~ $ ¤ • O 6 V U 9 G — û 9 " M † A $ ” « F o Á ? q r	>%	; / -) (
7	; [G û p ^ ⁺ © 3 . , 1 $ L M o c / p q r + û p ^ 4 ¬ ! ¦ k ´ › — $ c / ^ ´ (Á ? q r $ G £ " 3 . , 1 2 ; 4 o Y 6 9 ž c / p q r	%	